●データ入稿テンプレート　（ご注文確定後のデータ入稿、またはお見積りの際にご使用ください。（お見積りには別途オーダーシートも必要です。）

khp-00219　8.4オンス クルーネックライトトレーナー

サイズ：100・110・120・130・140・150・WM・S・M・L・XL・2XL（レイヤー別でサイズデータ有 ） ※原寸の目安サイズ になります。

□データは原寸配置　□文字のアウトライン
□カラーモードCMYK(イラストレーター・フォトショップ)
□シルク、ラバーの色指示は下段のチャートよりお選びください。
□フォトショップ画像は原寸配置・解像度350～・埋め込み形式
□線の太さは2pt(0.7mm)以上
□エンベロープ・ブレンド・パターン等は「分割・拡張」
□ブラシ・線・塗り等のアピアランスは「アピアランスを分割」

□シルクプリントの場合、1印刷データサイズにつき1製版となります、ボディサイズに合わせて印刷の大きさを変更するとデータ数分の製版代が必要になります
□データ中のガイドはシルクプリントの可能範囲です。
□どの印刷方法でも布の縫い合わせの部分等には印刷ができません。縫い目は２、３cm程避けてデータを配置してください。

■各印刷による最大印刷サイズ
印刷される商品のプリント可能範囲により最大印刷サイズは変わります。

○シルクプリント：40x60cm
○ラバープリント:40x60cm
○インクジェット：A3(420x297mm)
○デジタル転写 :40x60cm

■シルクプリント印刷範囲

ボディサイズ / 箇所	100・110	120-140	150	S-2XL WM
1 胸	W20 × H20	W25 × H25	W30 × H30	W30 × H40
2 背	W20 × H25	W25 × H30	W30 × H35	W30 × H40
3 袖	W5 ×H25		W10 ×H30	

（単位：cm）

ご注文者様氏名・社名：　**ラバー色指定：**　**シルク色指定：**

プリントSIZE
胸：W　　cm　x　H　　cm

プリントSIZE
右袖　W　　cm x H　　cm
左袖　W　　cm x H　　cm

プリントSIZE
背：W　　cm　x　H　　cm

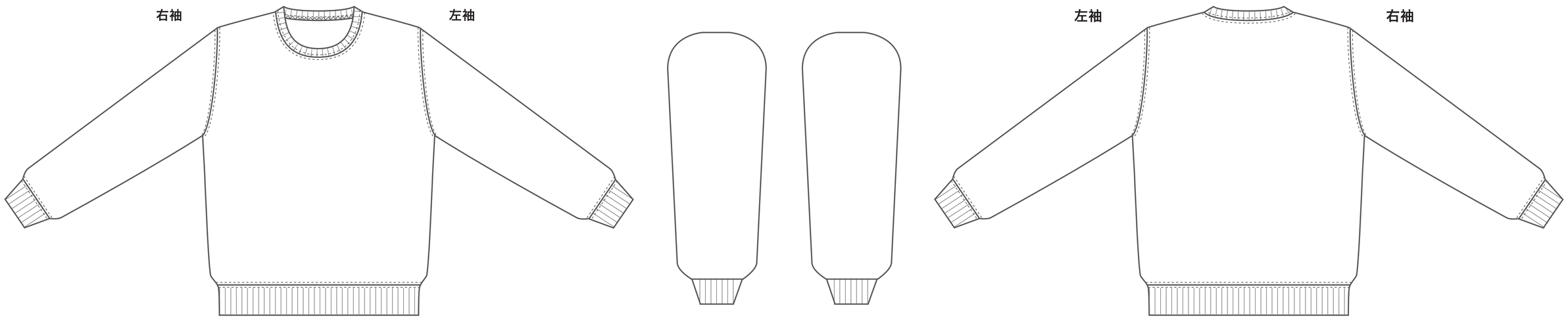

ボディカラーチャート　ボディ色は、【 ツールバー ➡ スポイトツール 】を使用して色変更を行ってください。

ホワイト-001　杢グレー-003　フラミンゴピンク-178　ブライトレッド-172　バーガンディ-112　ブラック-005　カナリアイエロー-182　ケリーグリーン-029　オーシャンブルー-175　ブルー-030　バイオレット-481　ディープネイビー-174　オートミール-039

※商品と加工の特性上、印刷色の仕上がりが若干変わる場合がございます。予めご了承ください。

■シルクプリントインクカラー見本
●印刷インクの都合上、多少色味が違う場合がございます。目安としてお考えください。 ※印のカラーは特殊なインクのためプリント代が高くなります。

■ラバープリントカラー見本
●ラバー生地のプリントカラーです。 滲みにより色味が変化しますので目安としてお考えください。 ※マークのあるものは特色となり他の色料金と異なります。